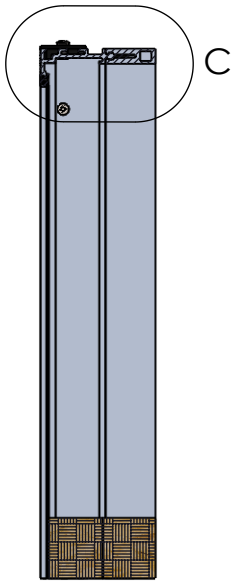

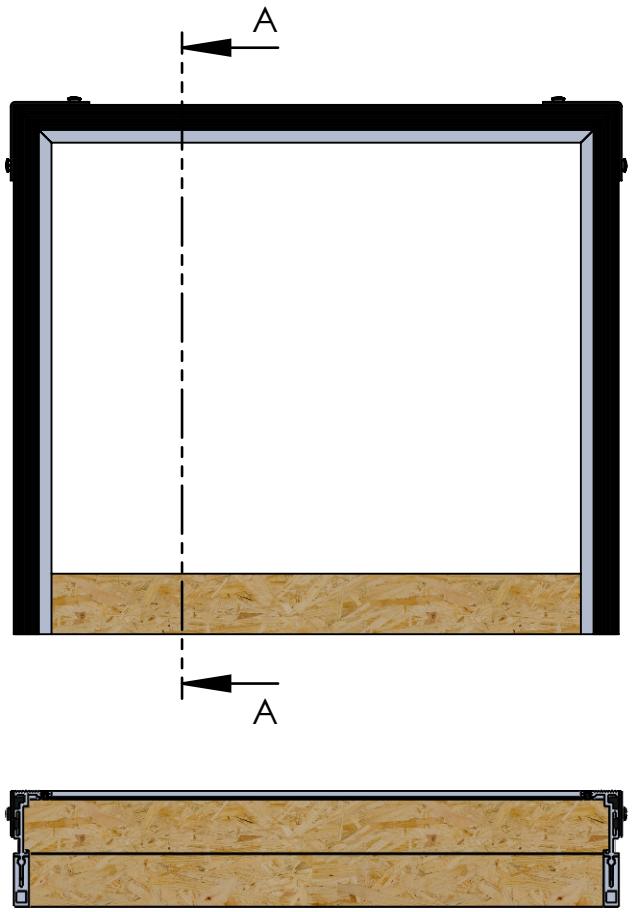

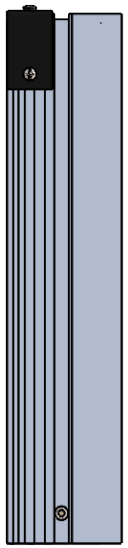

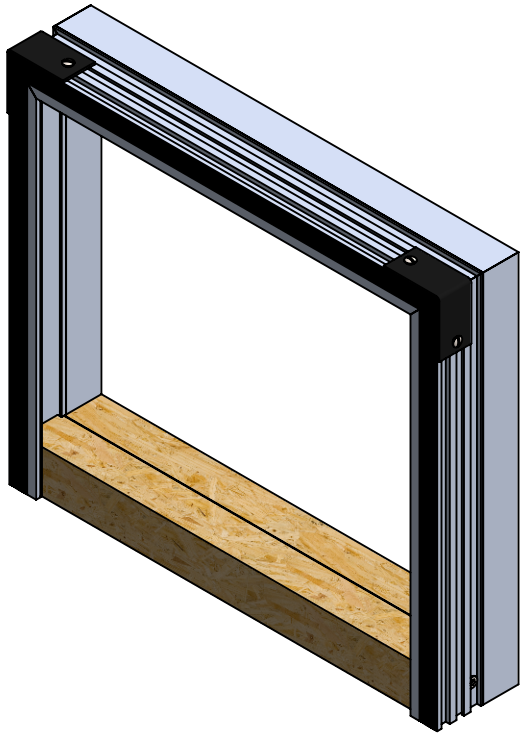

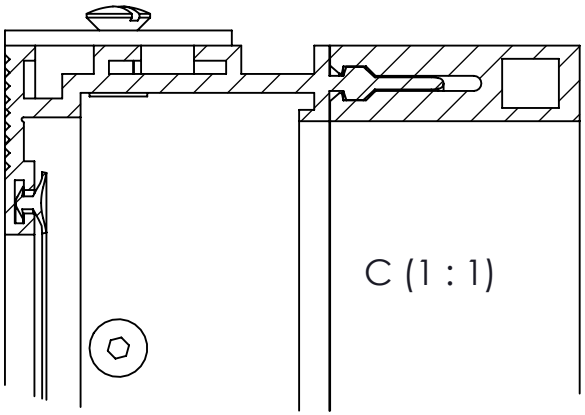

www.ipb-profile.de
info@ipb-profile.de

IPB-Profile GmbH

IPB-Profile GmbH, Rörerstraße 67, 94469 Deggendorf

Darstellung: **Optizarge**			Projekt: –
			Format: A4
Zeichner: Anke Reckewell	Datum: 17.02.2020	Material: 0	Maßstab: 1:4

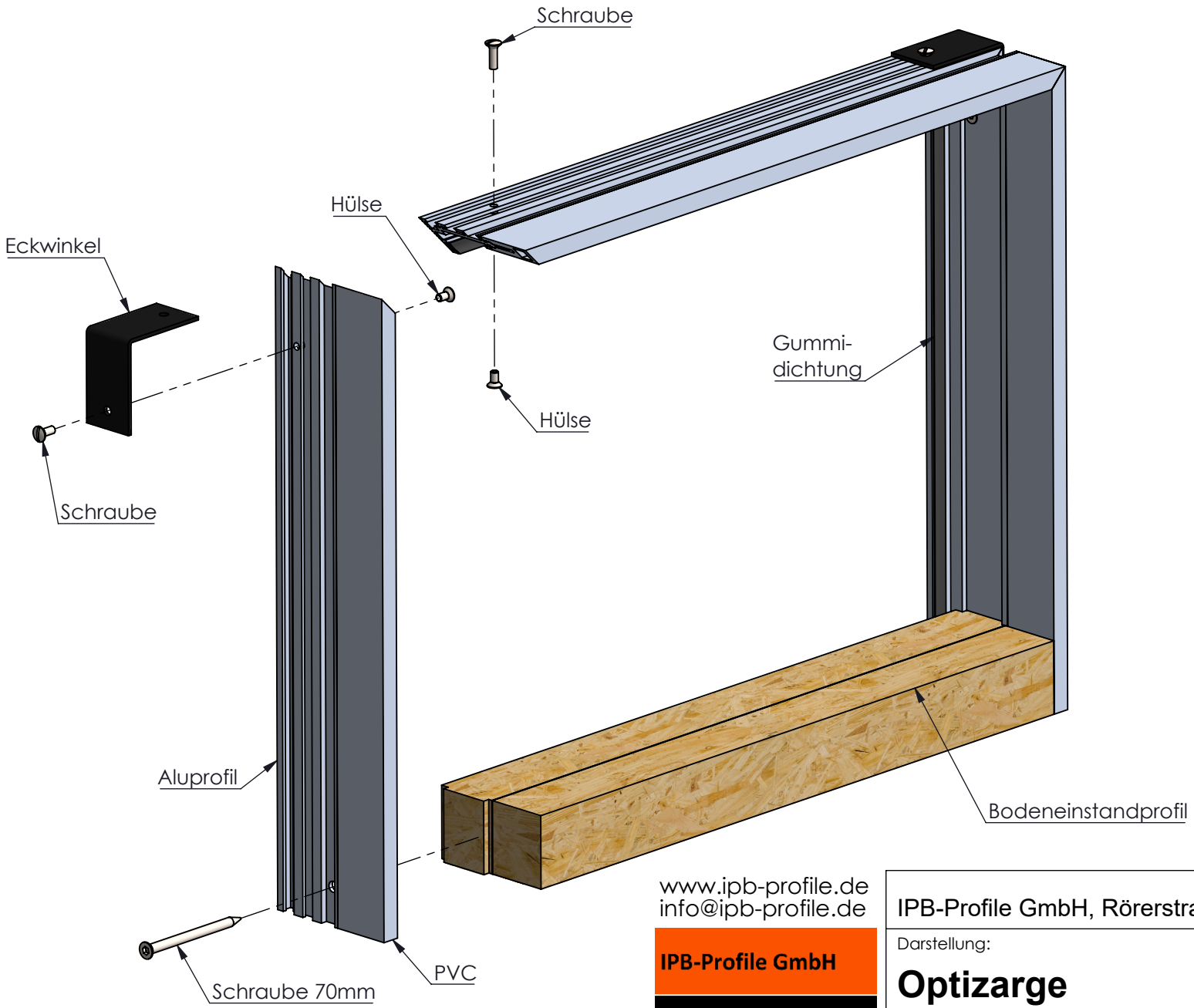

www.ipb-profile.de
info@ipb-profile.de

IPB-Profile GmbH

Optizarge

IPB-Profile GmbH, Rörerstraße 67, 94469 Deggendorf

Darstellung:	Projekt:
Optizarge	–
	Format: A4

Zeichner:	Datum:	Material:	Maßstab:
Anke Reckewell	17.02.2020	0	1:4